Montážny návod
VENUS 040/060

Na montážnom mieste svietidla označte miesto montážnych otvorov (upevňovacie držiaky na telese svietidla sú navzájom posúvateľné do dĺžky max.1100 mm), vyvŕtajte otvory pre hmoždinky a pripevnite držiaky. Svietidlo sa upevní nacvakávacím spôsobom na držiaky. Zapojenie svietidla na elektrickú sieť (230VAC, 50Hz) sa vykoná zapojením prívodného kábla dodávaného so svietidlom (pripojovacia svorkovnica nie je súčasťou svietidla). Týmto je svietidlo pripravené k prevádzke.

V prípade poruchy svietidla, sa svietidlo odpojí od siete, demontuje a zašle na opravu k výrobcovi resp.k zmluvnej servisnej organizácii.

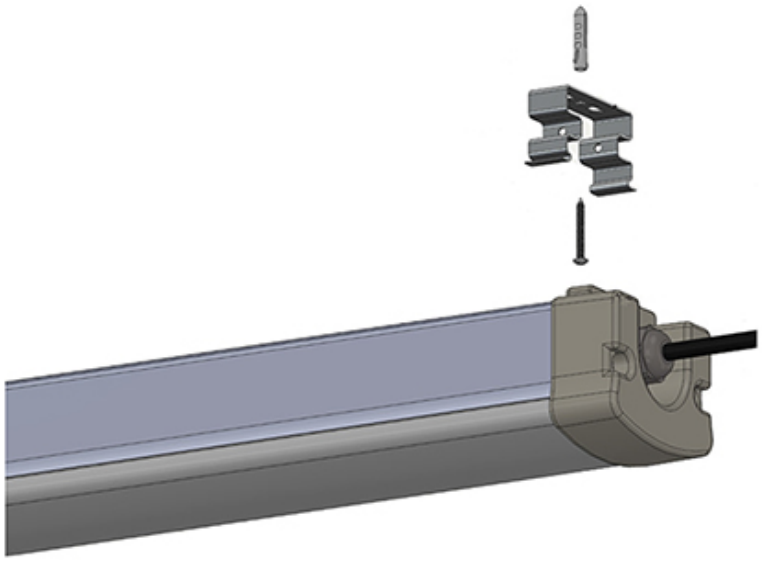

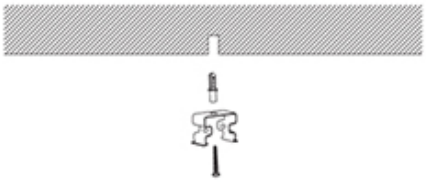

HELIOS Lighting, spol. s.r.o., Viničná 2, 94064 Nové Zámky, Slovakia
Tel: 00421356428631, info@heliosnet.sk, www.heliosnet.sk