Technický list
LEDMASTER ONE 802xx

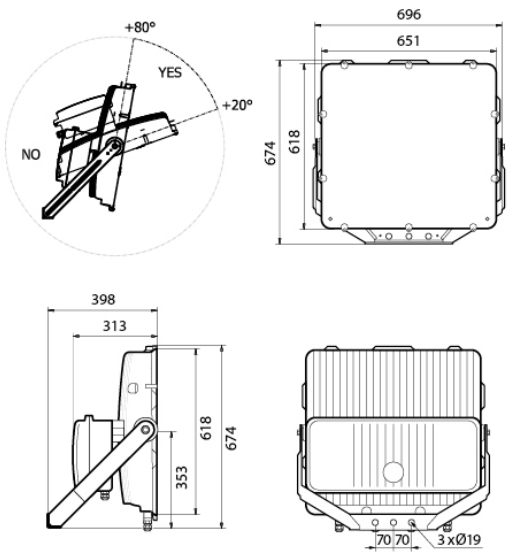

Séria svetlometov **LEDMASTER ONE** predstavuje novú éru vysokovýkonného LED osvetlenia vhodného pre osvetľovanie športovísk, letísk, prístavov a ostatných veľkých plôch, kde je potrebné splniť najnáročnejšie požiadavky na osvetlenie a kde sa vyžaduje efektívny výkon a TOP technológia pre HDTV prenosy. Jeho malé rozmery a vynikajúci výkon umožňuje takmer bezproblémové nahradenie tradičných vysokovýkonných MH svetlometov.

Svetlomety sa dodávajú v symetrickej a asymetrickej verzii s niekoľkými typmi optík, pomocou ktorých je možné dosiahnuť požadovaný svetelný komfort. Teleso svietidla je z tlakovo liateho hliníka s vysokým stupňom odolnosti voči poveternostným vplyvom, so zadnými prierezovými chladiacimi rebrami pre efektívne a ideálne odvádzanie tepla. Povrchovo upravené práškovým vypaľovaným lakom RAL 9006 . Optické časti vrátane reflektorov sa dajú ľahko vymeniť vďaka systému osadenia „Plug and Play“ . Ochranné kalené sklo hrúbky 4mm je osadené v ráme, ktorý sa upevňuje k telesu 10 nerezovými skrutkami. Silikónové tesnenie. Upevňovacie rameno so stupnicou pre nasmerovanie svietidla je vyrobené z hliníka.

Typy a prevedenia:

802xx - LEDMASTER ONE symetrický s optikou S1 až S9

800xx - LEDMASTER ONE asymetrický s optikou A2 až A5+V

Špecifikácia LEDMASTER ONE symetrický - 802xx

svetelný zdroj	288 LED
svetelný tok zdroja	210.000 lm
svetelný tok svietidla	170.000 lm
L80B10 pri Ta 35°C	>70.000 hod.
teplota chromatickosti Tc	5000 K
menovité napájacie napätie	230V / 50 Hz
trieda ochrany	I.
príkon svietidla	1340 W
krytie svietidla	IP 66
okolitá teplota	do 50°C
hmotnosť svietidla	39,50 kg
záruka	5 rokov

Okrem základného variantu svietidiel typového radu **LEDMASTER ONE** je možné svietidlá dodávať s nasledujúcim príslušenstvom:

60316	ochranná mriežka pre SYM verziu 64-80 LED
60317	ochranná mriežka pre SYM verziu 216-288 LED
60319	ochranná mriežka pre ASYM verziu 64-80 LED
60318	ochranná mriežka pre ASYM verziu 100 LED
60044	clona proti oslneniu 10°ASYM
26219	náhradné sklo SYM 64 LED
26221	náhradné sklo SYM 80 LED

HELIOS Lighting, spol. s.r.o., Viničná 2, 94064 Nové Zámky, Slovakia
Tel: 00421356428631, info@heliosnet.sk, www.heliosnet.sk